STS ANLAGENBAU

Produktkatalog

Übersicht

Die Firma STS & Frühwirth GmbH	2
Unsere Partner	4
Unsere Produkte	6
Palettenspeicher	7
Palettenheber	11
Palettenaufgabestation	13
Palettenhubstation	16
Weitere Informationen	19
Referenzen	20
Sonderanfertigungen	21
Planung und Kontakt	22

STS & Frühwirth GmbH stellt sich vor

Die STS & Frühwirth GmbH ist ein junges und flexibles Unternehmen mit Sitz in Schützingen. Wir sind im Bereich Automatisierungs- und Fördertechnik für Sie tätig. Des Weiteren erhalten Sie sämtlich Dienstleistungen und Produkte im Bereich Metallbau für Industrie- und Privatkunden.

Unsere spezialisierten Mitarbeiter sind für Sie vor Ort, bis hin zur Endmontage von Anlagen weltweit tätig. Die mechanische Fertigung befindet sich in unserer Produktionsstätte in Schützingen.

Egal ob Sie eine neue Förderlinie aufbauen möchten, Ihre bestehende Förderlinie erweitern oder erneuern möchten, wir bieten Ihnen alles. Von der Planung über den Aufbau bis zur Endabnahme.

Wir kümmern uns darum!

Sprechen Sie uns an.

Manfred-Behr-Str. 35-37

75428 Illingen-Schützingen

+49 (0) 7043 / 9591-22

info@sts-fruehwirth.de

- Metallbau
- Anlagenbau
- Wasserstrahlschneiden
- Dienstleister im Bereich Sondermaschinenbau
- Sonderanfertigung nach Kundenwunsch
- Optimierung der Lagerkosten, Mitarbeiter und Ordnung am Arbeitsplatz durch Palettenspeicher oder -Heber
- Sonderanfertigungen
- Und alles aus eigener Hand – Made in Germany

Die FAW Hardware Solution GmbH ist Ihr Ansprechpartner, wenn es um die Installation oder den Schaltschrankbau Ihrer Fertigungsanlage geht.
Sie erhalten Spezialisten aus folgenden Bereichen:

- Sondermaschineninstallation
- Schaltschrankbau
- Serienschaltschrankbau
- Prototyp - Schaltschrankbau
- Lüftungsanlageninstallation
- Kabelkonfektionierung
- Montageeinsätze Weltweit

Ob bei einer kompletten Neuinstallation, Erweiterung oder Instandhaltung Ihrer Gewerbehalle, Lüftungsanlage oder Maschinen: Wir legen Wert auf eine umfassende Beratung im Vorfeld. Denn nur so finden wir heraus, wo wirklich Bedarf besteht und was wir für Sie tun können.

Konrad-Zuse-Str. 5

74343 Sachsenheim

+49 (0) 7147 27534-0

info@faw-hardware-solution.com

FAW
ELEKTROFACHBETRIEB GMBH
Fachlich außergewöhnliches Wissen

Die FAW Elektrofachbetrieb GmbH ist Ihr Ansprechpartner, wenn es um die Elektroinstallation von Neubauten oder die Sanierung eines Altbaus für Privat und Gewerbeanlagen geht. Zudem ergänzt sich unser Sortiment durch eine riesige Auswahl an sehr hochwertigen Haushaltsgeräten für alle Bereiche.

Durch unsere langjährige Erfahrung im Elektrobereich haben wir das Sortiment perfekt an die Ansprüche von Privatkunden und Bauträgern angepasst. Sie erhalten Spezialisten aus folgenden Bereichen:

- Elektroinstallation Neubau / Altbausanierung
- Netzwerktechnik
- DGUV3 Prüfungen & VDE Prüfungen
- Sicherheitstechnik
- SAT – Anlagen
- Instandhaltung jeglicher Elektroanlagen
- Verkauf von Haushaltsgeräten jeglicher Art

Ob bei einer kompletten Neuinstallation, Erweiterung oder Instandhaltung Ihrer Elektroleitungen oder bei der Neuanschaffung von Elektroartikeln: Wir legen Wert auf eine umfassende Beratung im Vorfeld. Denn nur so finden wir heraus, wo wirklich Bedarf besteht und was wir für Sie tun können.

Vaihingerstraße 49

75428 Illingen

+49 (0) 7147 27534-18

service@faw-hardware-solution.com

Unsere Produkte

Palettenspeicher

Palettenheber

Palettenaufgabestation

Palettenhubstation

Palettenspeicher

Flexline:

Standalone mit manueller Ein- / Auslagerung / Entleerung

Automatikline:

Ergänzung für vorhandene Fördertechnik / Puffer vor Hochregallager

Jetzt Neu:

Ausgestattet für Ihren FTS (Fahrerloses Transportsystem)

- Verfügbar für alle gängigen Palettengrößen: Europalette / Industriepalette / ½ Palette
  (weitere Palettenarten auf Anfrage)
- Bietet Platz für 15 – 25 Paletten (je nach Ausführung, weitere Größen auf Anfrage)
- Kein Druckluftanschluss, lediglich 230V Steckdose
- Sehr Wartungsarm
- Komponenten Namhafter Hersteller
- Signalleuchte für schnelles erkennen eines vollen Speichers
- Kundenspezifisches Zubehör wie Anfahrschutz, Verschleißplatten, etc.
- Ein- / Auslagerung per Handhubwagen / Elektrostapler / Gabelstapler auf Bodenhöhe (Automatikline per Fördertechnik)
- Standartfarbe Grau RAL7035 oder Sonderfarbe nach Kundenwunsch

Palettenspeicher

Flexline Palettenspeicher ohne Aufbau

Art	Breite	Länge	Höhe	Abmessung Palette
Europalette		Abmessungen in mm ca.		
PS 15	1400	1400	850	1200x800x150
PS 15 mit Aufbau	1400	1400	2250	
PS 25	1400	1400	2250	
Industriepalette				
PS 15	1600	1400	850	1200x1000x150
PS 15 mit Aufbau	1600	1400	2250	
PS 25	1600	1400	2250	
Halbe Palette				
PS 15	1400	800	850	600x800x150
PS 15 mit Aufbau	1400	800	2250	
PS 25	1400	800	2250	
Aufbau				
Europalette	1100	1350	1400	Oder Kundenspezifisch auf Anfrage.
Industriepalette	1300	1350	1400	
Halbe Palette	1100	750	1400	

Ihre Vorteile mit einem Palettenspeicher von STS & Frühwirth:

- Vermeidung von Betriebsunfällen / Schonung der Mitarbeiter
- Ordnung und Sauberkeit am Arbeitsplatz
- Weniger Zeitaufwand pro Palette
- Kein manuelles Heben der Paletten mehr
- Weniger Krankheitstage
- Flexibel Aufstellbar da nur ein Stromanschluss benötigt wird
- Vollautomatische Ausführung für die vorhandene Fördertechnik oder als Puffer vor Hochregallagern
- Verfügbar im Komplettpaket inkl. FTS
- Made in Germany

Flexline Palettenspeicher mit Aufbau, ausgestattet mit einem FTS.

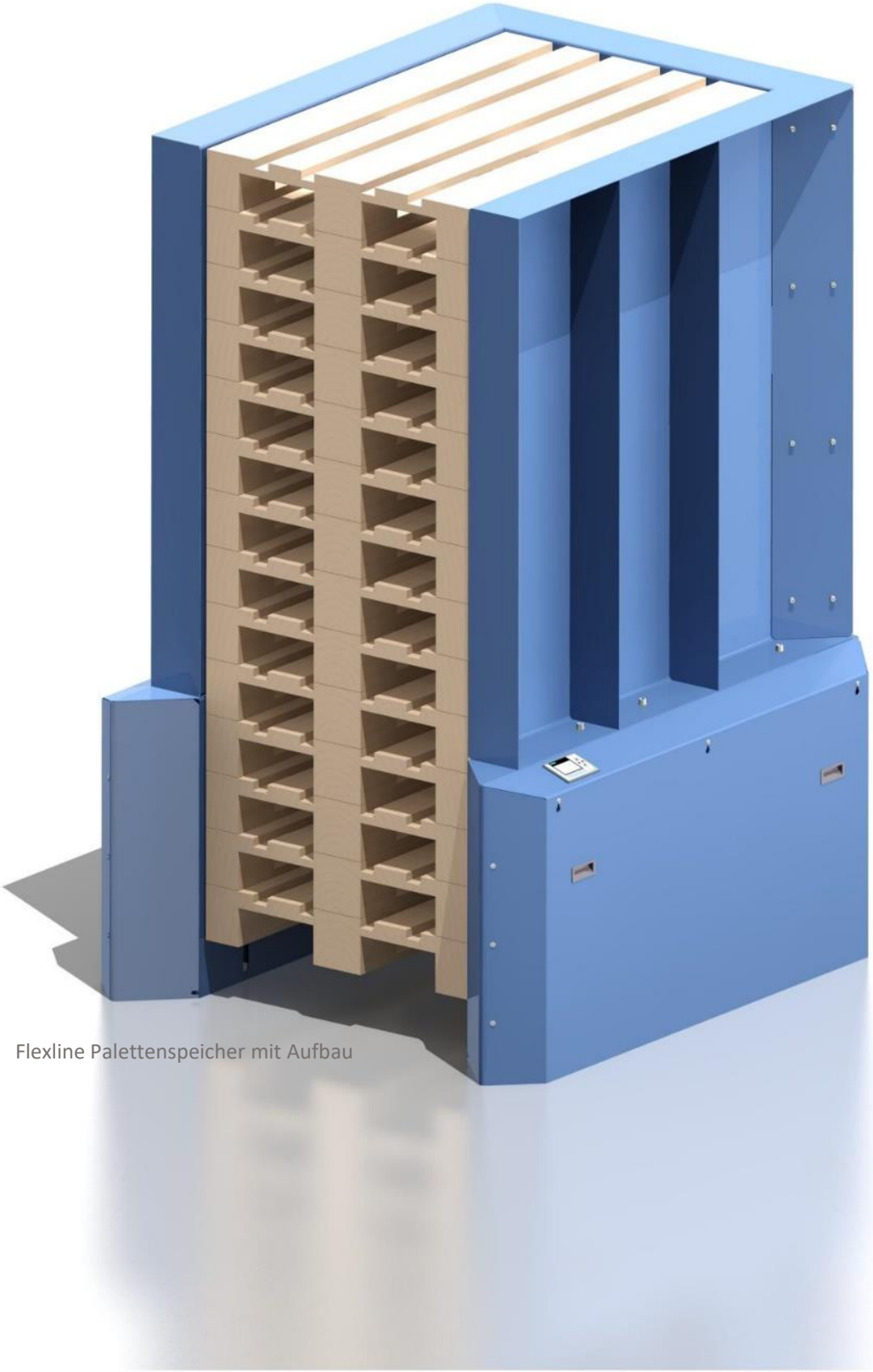

Flexline Palettenspeicher mit Aufbau

Palettenheber

Eurolifter

- Aufnahmegabel nach Kundenwunsch
- Ausführung aus massiver Schweißkonstruktion
- Einfache Anpassung und Erweiterung durch Baukastenprinzip
- Doppelketten mit Sicherheitsüberwachung / Schlaffkette
- Energiekette
- Wartungskette mit Abfrage
- Klemmkasten und Verdrahtung (optional)
- Sonderanfertigung nach Kundenwunsch
- Standardfarbe Grau RAL7035 oder Sonderfarbe nach Kundenwunsch

Ihre Vorteile mit einem Palettenheber von STS & Frühwirth:

- Wartungsarm
- Montage direkt auf dem Boden
- Ausschließlich Qualitäts-Komponenten namhafter Hersteller
- Mehrschichtgeeignet
- Made in Germany

Je nach Einsatzzweck erhalten Sie die optimale Lösung. Ausführungsabhängig kann der Palettenheber fest installiert sein oder beweglich bleiben. Auch eine Drehbare Variante ist möglich.

Hierfür erhalten Sie immer personalisierte und auf Sie zugeschnittene Lösungen.

Ausführung	Hubgeschwindigkeit
max. Last in kg	m/s
500	0,1 / 0,2 / 0,5
1000	0,1 / 0,2 / 0,5
1500	0,1 / 0,2 / 0,5
2000	0,1 / 0,2

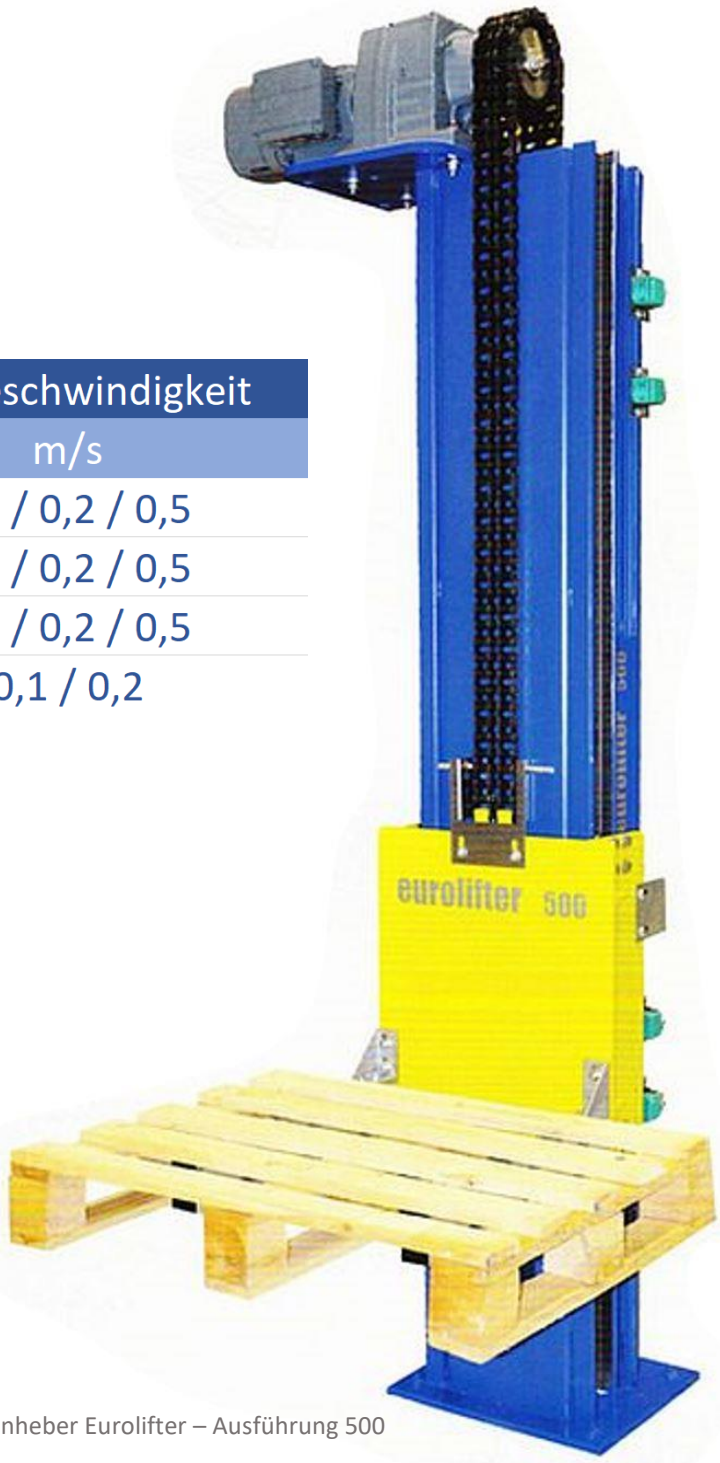

Palettenheber Eurolifter – Ausführung 500

Palettenaufgabestation

- Aufgabe oder Abnahme von vollen und leeren Paletten in den Standardmodellen wie Euro-, Industrie- und Halbpaletten (Sondergröße auf Anfrage)
- Tragkraft inkl. Palette bis 1.500 kg
- Hubgeschwindigkeit von 0,05 m/s im Standard
- Direkte Bestückung mit einem Hubwagen
- Sonderausführung auf Anfrage
- Standardfarbe Grau RAL7035 oder Sonderfarbe nach Kundenwunsch

Ihre Vorteile mit einer Palettenaufgabestation von STS & Frühwirth:

- Wartungsarm
- Montage direkt auf dem Boden
- Antrieb rein elektromechanisch – ohne Hydraulik und Pneumatik
- Ausschließlich Qualitäts-Komponenten namhafter Hersteller
- Mehrschichtgeeignet
- Einfachste Integration und Installation in eine bestehende Förderanlage
- Made in Germany

Palettenaufgabestation

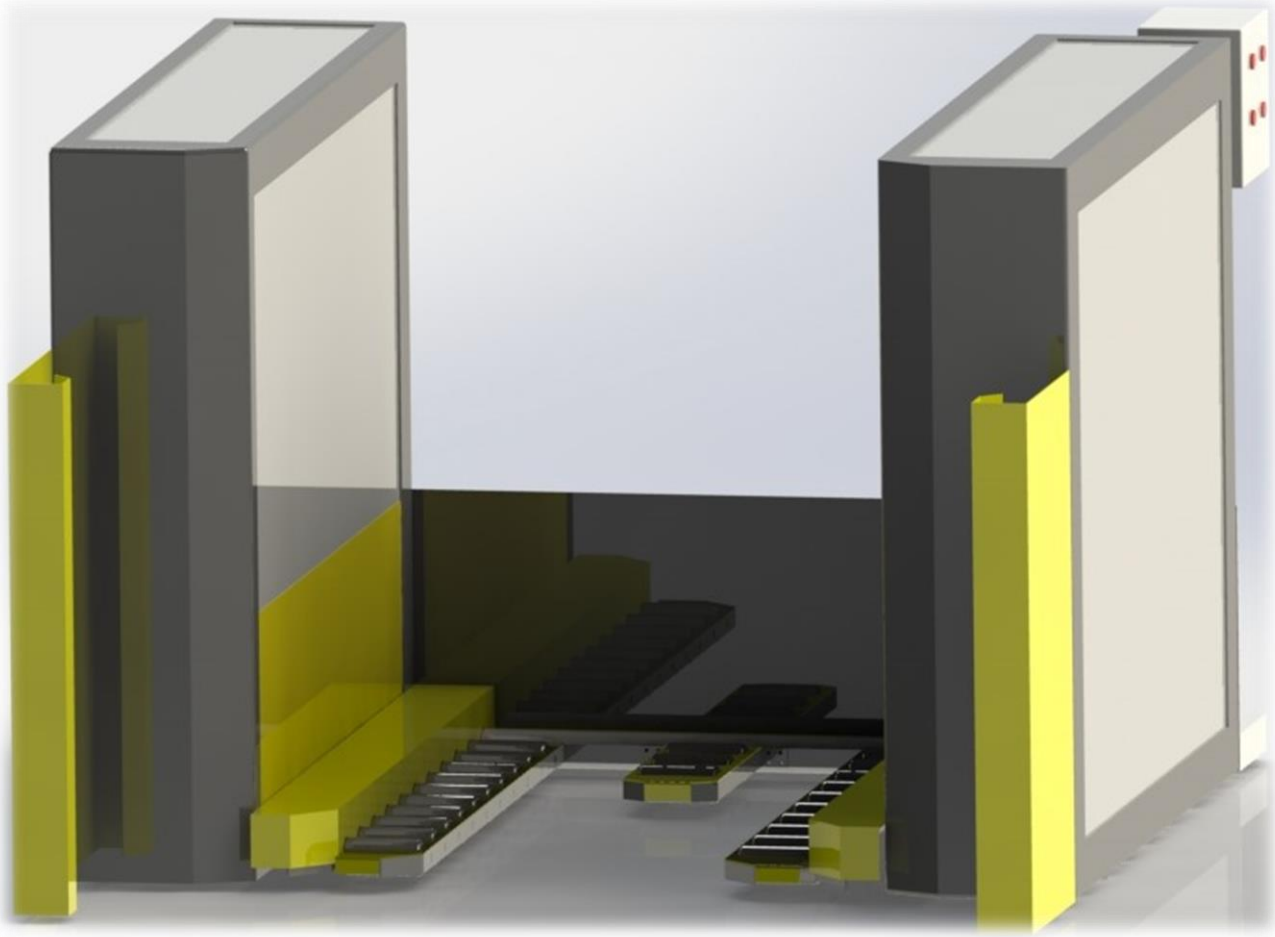

Palettenaufgabestation im Standard

Art	Breite	Länge	Höhe	Abmessung Palette	Förderhöhe
Palettenaufgabestation	Abmessungen in mm ca.				in mm ca.
Europalette	1600	2000	1380	1200x800x150	70 - 625
Industriepalette	1800	2000	1380	1200x1000x150	
Halbe Palette	1600	1400	1380	600x800x150	

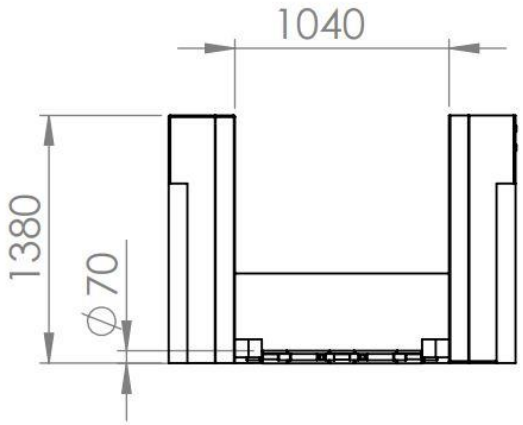
1040
1380
Ø70

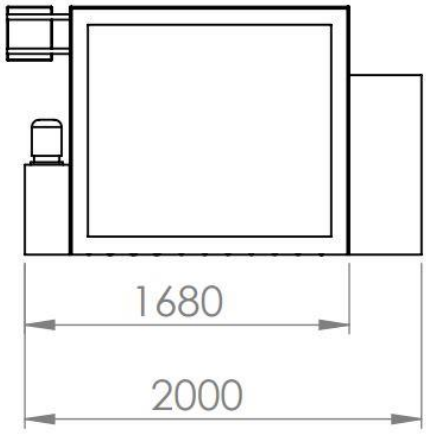
1680
2000

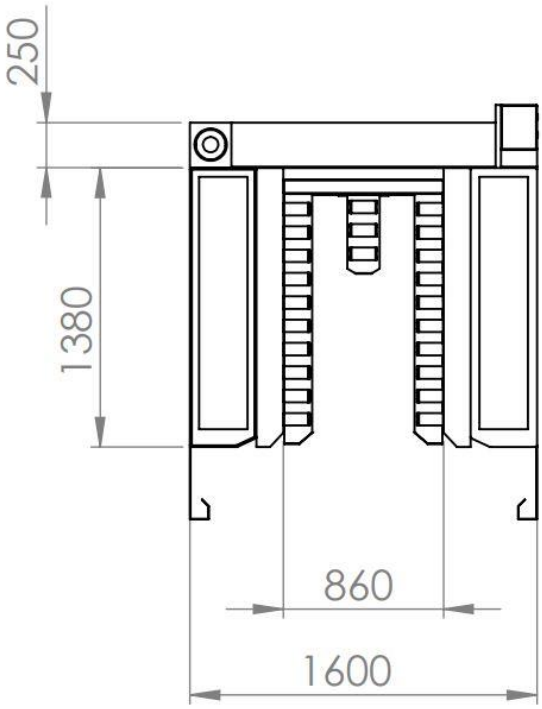
250
1380
860
1600

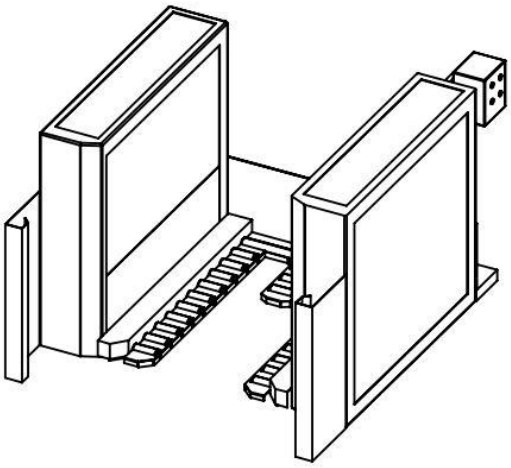

Palettenhubstation

- Als Zwischenkomponente zum Überbrücken/Ausgleich von zwei unterschiedlichen Förderhöhen einsetzbar
- Angepasst für alle Standardpaletten (Euro-, Industrie- und Halbpaletten, sowie Sondergröße auf Anfrage
- Tragkraft inkl. Palette bis 1.500 kg
- Hubgeschwindigkeit von 0,05 m/s im Standard
- Sonderausführung auf Anfrage

Ihre Vorteile mit einer Palettenhubstation von STS & Frühwirth:

- Wartungsarm
- Montage direkt auf dem Boden
- Antrieb rein elektromechanisch – ohne Hydraulik und Pneumatik
- Ausschließlich Qualitäts-Komponenten namhafter Hersteller
- Mehrschichtgeeignet
- Einfachste Integration und Installation in eine bestehende Förderanlage
- Made in Germany

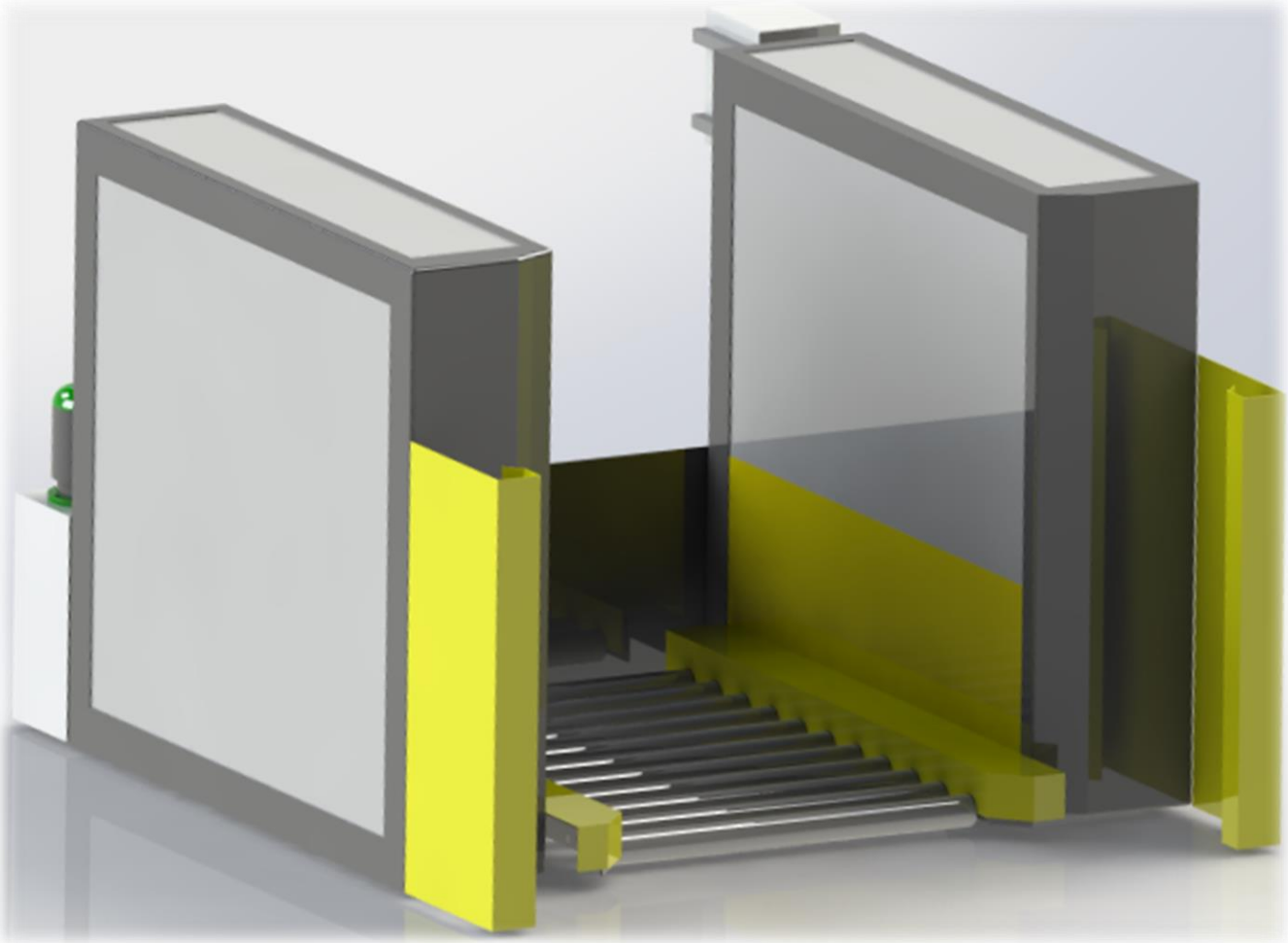

Palettenhubstation im Standard

Art	Breite	Länge	Höhe	Abmessung Palette	Förderhöhe
Palettenhubstation	Abmessungen in mm ca.				in mm ca.
Europalette	1600	2000	1380	1200x800x150	70 - 625
Industriepalette	1800	2000	1380	1200x1000x150	
Halbe Palette	1600	1400	1380	600x800x150	

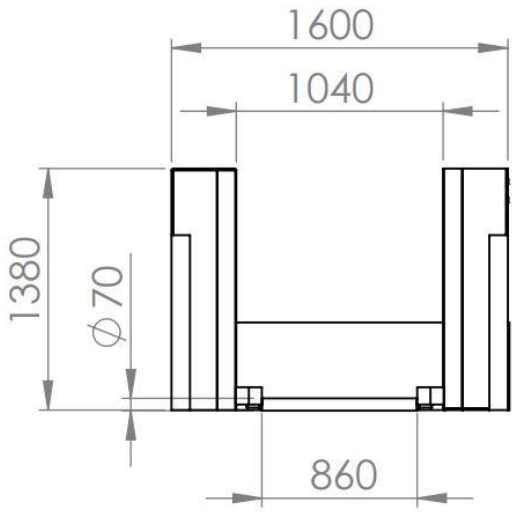
1600
1040
1380
Ø70
860

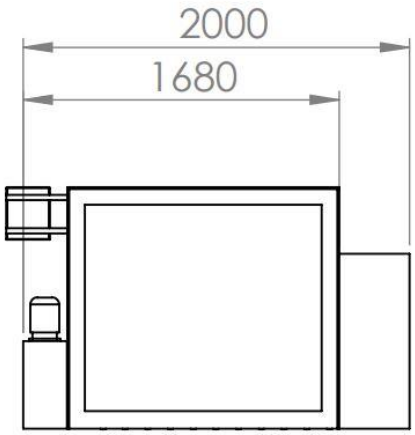
2000
1680

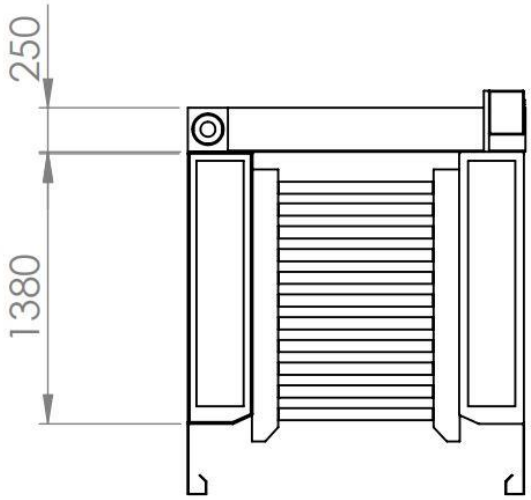
250
1380

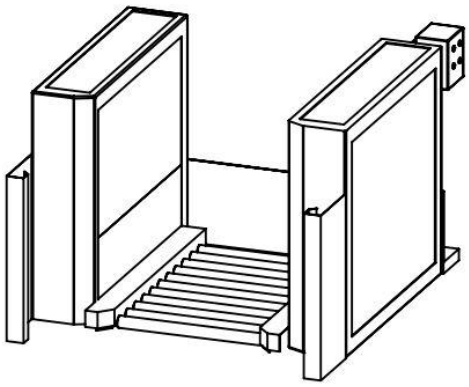

Weitere Informationen

Referenzen

Sonderanfertigungen

Kontakt

Referenzen

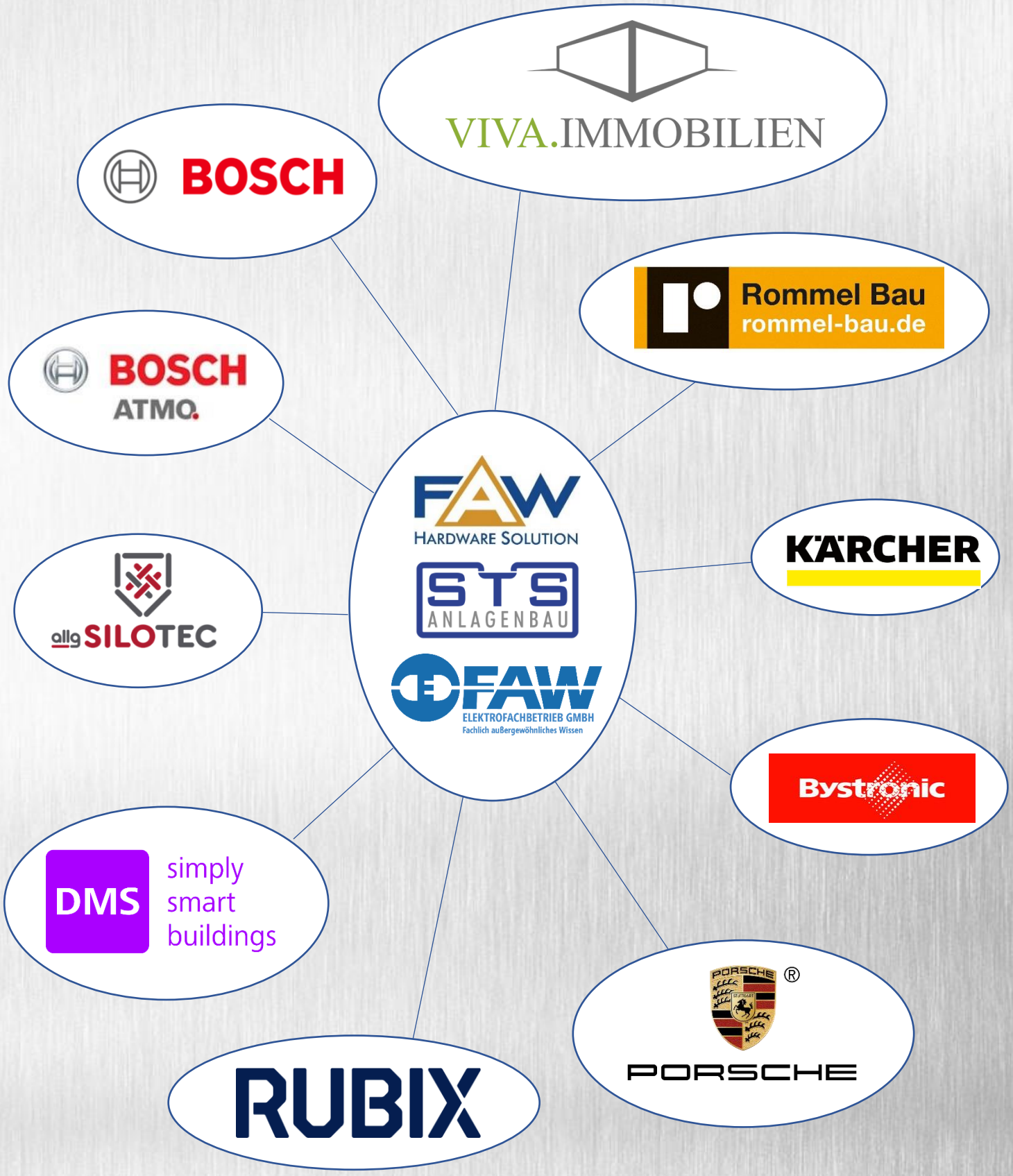
VIVA.IMMOBILIEN
BOSCH
Rommel Bau
rommel-bau.de
BOSCH
ATMO.
FAW
HARDWARE SOLUTION
STS
ANLAGENBAU
FAW
ELEKTROFACHBETRIEB GMBH
Fachlich außergewöhnliches Wissen
KÄRCHER
allg SILOTEC
Bystronic
DMS
simply
smart
buildings
PORSCHE
RUBIX

Sonderanfertigungen

Keins dieser Produkte ist passend für den benötigten Einsatzbereich? Kein Problem! Wir planen auch Ihre Paletten Aufgaberollenförderer, Palettenlager oder Reparaturstraßen für Sie.

Bei einem persönlichen Gespräch nehmen wir Ihre Anforderungen auf und entwickeln, speziell für Sie, die optimale Lösung. Egal ob Sie einzelne Komponenten getauscht haben möchten oder gar ein ganz neues Gerät entworfen und entwickelt werden soll, wir nehmen uns allem an!

Unser Qualitätsversprechen? Ihre Zufriedenheit!

Wir freuen uns auf das gemeinsame Projekt und packen das gemeinsam an!

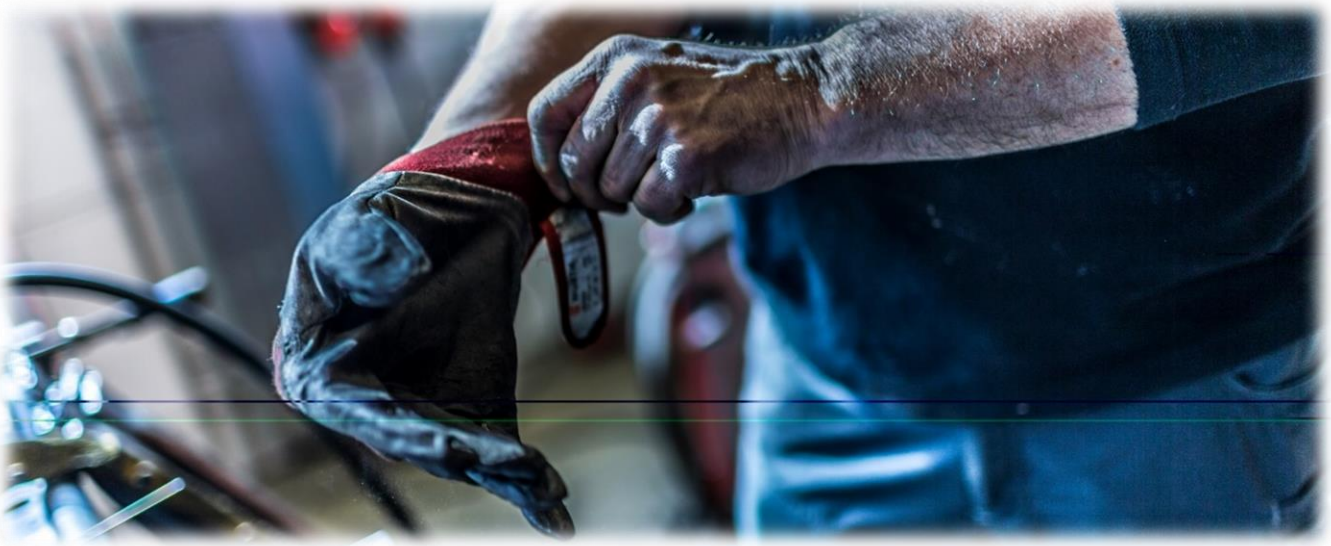

Weitere Modelle in Planung!

Wir sind stehts bemüht Ihnen die optimale Lösung für Ihre Fördertechnikanlage bieten zu können. Jetzt wie in der Zukunft.

Sie haben Fragen zu den aufgeführten Anlagen? Kontaktieren Sie uns noch heute und wir werden versuchen alle Fragen oder Unsicherheiten zu klären.

So erreichen Sie uns:

Montag – Freitag

8:00 Uhr – 16:00 Uhr

Telefon: 07043 / 9591 – 22

Mail: info@sts-fruehwirth.de

Gerne können Sie auch einen Termin mit unserem Außendienstmitarbeiter vereinbaren und bei einem persönlichen Treffen alles besprechen.

Nick Schulz

Telefon: 0176 / 4712 0054

Mail: nick.schulz@sts-fruehwirth.de

STS & Frühwirth GmbH
Manfred-Behr 35-37
75428 Illingen-Schützingen

Tel: +49 (0) 7043 9591 – 22
Fax +49 (0) 7043 9591 – 23
Mail: info@sts-fruehwirth.de
www.sts-fruehwirth.de

Copyright by STS-Frühwirth GmbH

Version 01/22

Druckfehler und Irrtümer wie Maßfehler etc., sowie technische Änderungen und Verbesserungen behalten wir uns vor. Abbildungen ähnlich.